K 7347 C
Einbau-Kühlschrank
mit PerfectFresh Pro für längere Frische sowie wartungsfreier LED Beleuchtung.

EAN: 4002516747215 / Materialnummer: 12443730 / Alte Materialnummer: 36734700EU1

- Professionelle Lagerung – noch länger frisch mit PerfectFresh Pro
- Optimale und wartungsfreie Ausleuchtung des Innenraums mit LED
- Gleichmäßige Temperaturverteilung im gesamten Kühlraum – DynaCool
- Keine sichtbare Kondensatbildung dank trockener Rückwand
- Reinigung der Türabsteller im Geschirrspüler – ComfortClean
- Gedämpftes Schließen der Tür durch SoftClose

A↑G C

| | |
|---|---|
| **Gerätekategorie** | |
| Kühlschrank | • |
| **Bauform** | |
| Einbaugerät | • |
| Einbaugerät integriert | • |
| Türanschlag | rechts |
| Türanschlag wechselbar | • |
| **Design** | |
| Beleuchtung Kühlzone | LED |
| **Bedienkomfort** | |
| Vernetzung mit Miele@home | • |
| Frischesystem | PerfectFresh Pro |
| ComfortClean | • |
| DynaCool | • |
| ComfortSize | • |
| SoftClose | • |
| **Steuerung** | |
| Bedienkonzept | SensorTouch |
| Kühlteil abschaltbar | Nein |
| Unabhänige Temperaturregelung der Kühl- und Gefrierzone | Nein |
| SuperKühlen | • |
| Anzahl Temperaturzonen | 2 |
| Sabbatmodus | • |
| Party-Modus | • |
| Holiday-Modus | • |
| **Kühlgerät/-zone** | |
| Anzahl der Abstellflächen | 4 |
| davon teilbar (FlexiBoard) | 1 |
| Flaschenablage aus verchromtem Metall | • |
| Anzahl Frischeschubladen | 2 |
| Trockene Rückwand | weiß |
| Anzahl Innentürabsteller für Konserven | 2 |
| Innentürabsteller für Flaschen | 1 |
| Innentürabsteller | 3 |
| **Effizienz und Nachhaltigkeit** | |
| Energieeffizienzklasse (A – G) | C |
| Energieverbrauch pro Jahr in kWh | 91,62 |
| Energieverbrauch in 24 h in kWh | 0,25 |
| **Sicherheit** | |
| Verriegelungsfunktion | • |
| Akustischer Türalarm | • |
| Optischer Türalarm | • |
| **Technische Daten** | |
| Nischenbreite in mm min. | 560 |
| Nischenbreite in mm max. | 570 |
| Nischenhöhe in mm min. | 1216 |
| Nischenhöhe in mm max. | 1231 |
| Nischentiefe in mm | 550 |
| Gerätebreite in mm | 559 |
| Gerätehöhe in mm | 1213 |

K 7347 C
Einbau-Kühlschrank
mit PerfectFresh Pro für längere Frische sowie wartungsfreier LED Beleuchtung.

EAN: 4002516747215 / Materialnummer: 12443730 / Alte Materialnummer: 36734700EU1

| | |
|---|---|
| Gerätetiefe in mm | 546 |
| Gewicht in kg | 42,6 |
| Befestigungstechnik | Festtür |
| Max. Türfrontgewicht Kühlteil in kg | 19 |
| Klimaklasse | SN-T |
| Kühlzone in l | 190 |
| davon PerfectFresh-Zone in l | 67 |
| Gesamtnutzinhalt in l | 189 |
| Luftschallemissionsklasse (A-D) | B |
| Luftschallemissionen in dB(A) re1pW | 33 |
| Stromaufnahme in Milliampere (mA) | 1200 |
| Spannung in V | 220-240 |
| Absicherung in A | 10 |
| Phasenanzahl | 1 |
| Frequenz in Hz | 50-60 |
| Länge der elektrischen Zuleitung in m | 2,2 |
| Leuchtmittel tauschen | Kundendienst |
| **Mitgeliefertes Zubehör** | |
| Eierablage | • |

K 7347 C
Einbau-Kühlschrank
mit PerfectFresh Pro für längere Frische sowie wartungsfreier LED Beleuchtung.

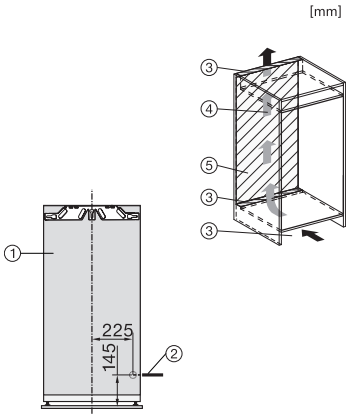


K7347C, K7364D, K7343D, K7344D, K7348C 125 Gala Edition, K7373B, K7374D, K7378B, Installation (Fußnote*) (Skizze)

*1. Ansicht von Vorne, 2. Netzanschlussleitung, L = 2100 mm, 3. Lüftungsausschnitt min. 200 cm², 4. Belüftung, 5. Kein Anschluss in diesem Bereich

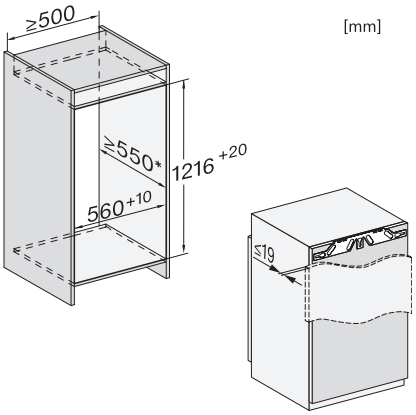


K7347C, K7364D, K7343D, K7344D, K7348C 125 Gala Edition, K7373B, K7374D, K7378B, Einbau (Fußnote*) (Skizze)

*Der deklarierte Energieverbrauch wurde mit einer Nischentiefe von 560 mm ermittelt. Das Kältegerät ist bei einer Nischentiefe von 550 mm voll funktionsfähig, hat aber einen geringfügig höheren Energieverbrauch.

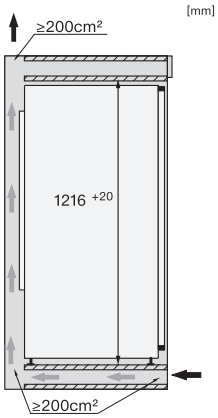


K7347C, K7364D, K7343D, K7344D, K7348C 125 Gala Edition, K7373B, K7374D, K7378B, Seitenansicht (Skizze)