SIEMENS

iQ500, Einbau-Kühlschrank mit Gefrierfach, 102.5 x 56 cm, Flachscharnier mit Softeinzug KI32LADD1

A↑G D

LED lighting

Zubehör

3 x Eierablage, 1 x Eiswürfelschale, 1 x Flaschenablage

Sonderzubehör

KF30ZAX0	Türfront mit Alu-Dekorrahmen
KS6BZR00	Flaschenablage
KSGGZM00	Butterdose

Einbau-Kühlschrank mit ** Gefrierfach, besonders stabilen Türablagen, heller LED-Beleuchtung und autoAirflow für optimale Lagerbedingungen Ihrer Lebensmittel.**

- ✓ LED-Licht: schneller Überblick über den Inhalt deines Kühlschranks dank heller, gleichmäßiger Ausleuchtung.
- ✓ superCooling: Senkt die Temperatur für eine bestimmte Zeit, um frische Lebensmittel schnell herunterzukühlen.
- ✓ autoAirflow: optimale Luftzirkulation und gleichmäßige Kühlung auf allen Ebenen für längere Frische.
- ✓ Die Tür schließt automatisch und sanft, wenn der Öffnungswinkel nur noch 20° beträgt.
- ✓ safetyGlas-Ablagen: extrastarkes und leicht zu reinigendes Sicherheitsglas.

Ausstattung

Technische Daten

Energieeffizienzklasse[1]: ..... D
Durchschnittlicher Energieverbrauch in Kilowattstunden pro Jahr (kWh/a) (EU 2017/1369): ..... 116 kWh/annum
Summe der Volumen der Tiefkühlfächer (EU 2017/1369): ..... 15 l
Summe der Volumen der Kaltlagerfächer und Kühlfächer: ..... 132 l
Geräuschwert: ..... 35 dB(A) re 1 pW
Geräusch-Effizienzklasse: ..... B
Bauform: ..... Einbau
Dekorrahmen/ - platte: ..... Möglich mit Zubehör
Höhe: ..... 1021 mm
Gerätebreite: ..... 558 mm
Gerätetiefe: ..... 548 mm
Min. Nischenmaße für Installation (H x B x T): ... 1025.0 x 560 x 550 mm
Nettogewicht: ..... 35.6 kg
Absicherung: ..... 10 A
Türöffnung: ..... Rechts wechselbar
Spannung: ..... 220-240 V
Frequenz: ..... 50 Hz
Länge Anschlusskabel: ..... 230.0 cm
Anzahl Verdichter: 1
Anzahl unabhängiger Kühlkreisläufe: 1
Innenlüfter: ..... Nein
Scharniere wechselbar: ..... Ja
Anzahl verstellbarer Ablagen-Kühlteil (Stck): 2
Flaschenregale: ..... Ja
EAN-Nummer: 4242003918098
Marke: ..... Siemens
Internationale Bestellbezeichnung: KI32LADD1
Gerätetyp: ..... Kühlschrank
Frostfree System: ..... Nein
Gerätetyp: ..... Einbau
Integriertes Zubehör: ..... 3 x Eierablage, 1 x Eiswürfelschale, 1 x Flaschenablage

4 242003 918098

SIEMENS

iQ500, Einbau-Kühlschrank mit Gefrierfach, 102.5 x 56 cm, Flachscharnier mit Softeinzug KI32LADD1

Ausstattung

- Einbau-Kühlautomat
- easy Installation
- Flachscharnier-Technik, softEinzug mit Türdämpfung

Leistung und Verbrauch
- Energieeffizienzklasse: D
- Nutzinhalt gesamt: 147 l
- Nutzinhalt Kühlfächer: 132 l
- Energieverbrauch / Jahr: 116 kWh/a
- Klimaklasse: SN-ST
- Geräuscheffizienzklasse / Geräusch-Wert: B / 35 dB

Design
- Kein Griff
- LED Beleuchtung

Komfort und Sicherheit
- Elektronische Temperaturregelung über LED ablesbar
- 1 Kompressor /1 Kältekreislauf
- Super-Taste: superKühlen
- SuperGefrieren: ja
- Ohne Super-Gefrieren
- Optische und akustische Warneinrichtung bei geöffneter Tür

Kühlteil
- 3 Abstellflächen aus Sicherheitsglas, davon 2 höhenverstellbar
- Flaschenwelle für zwei Flaschen
- 1 durchgehender Türabsteller
- 3 Türabsteller

Frischhaltesystem
- 1 hyperFresh Box - hält Obst und Gemüse länger frisch

Gefrierteil
- 1 Gefrierfach mit Klappe
- Nutzinhalt Tiefkühlfächer: 15 l
- Gefriervermögen in 24 Std.: 3 kg
- Lagerzeit bei Störung : 11 h

Maße
- Gerätemaße (H x B x T): 102.1 cm x 55.8 cm x 54.8 cm
- Nischenmaße (H x B x T): 102.5 cm x 56.0 cm x 55.0 cm

Technische Informationen
- Türanschlag rechts, wechselbar
- Höhenverstellbare Füße vorne, Rollen hinten
- Länge des Anschlusskabel: 230 cm
- 220 - 240 V

Zubehör
- 3 x Eierablage, 1 x Eiswürfelschale, 1 x Flaschenablage

Länderspezifische Optionen

- Auf Basis der Ergebnisse der Normprüfung über 24 Std. Tatsächlicher Verbrauch abhängig von Nutzung/Standort des Geräts.

Umwelt und Sicherheit

Montage

Sonderzubehör

SIEMENS

iQ500, Einbau-Kühlschrank mit Gefrierfach, 102.5 x 56 cm, Flachscharnier mit Softeinzug KI32LADD1

Maßzeichnungen

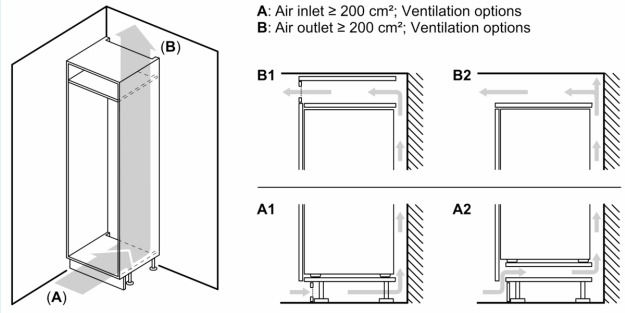

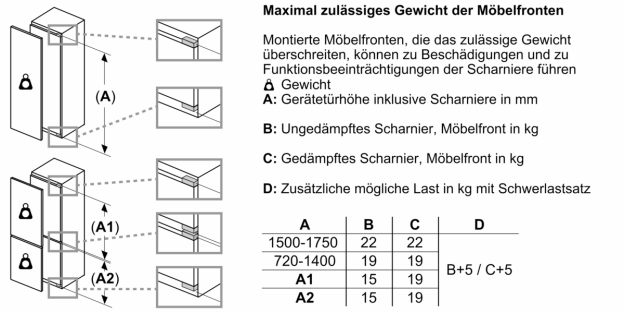

A	B	C	D
1500-1750	22	22	B+5 / C+5
720-1400	19	19	
A1	15	19	
A2	15	19	

Maße in mm

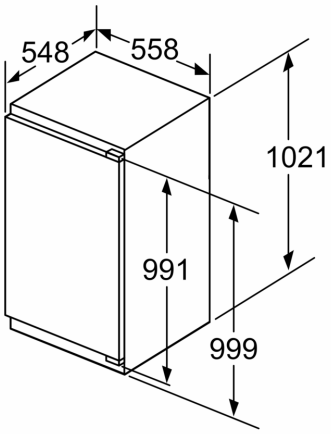

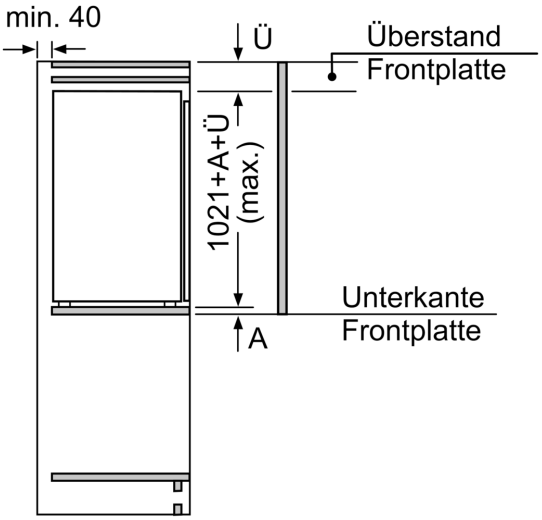

Maße in mm

SIEMENS

Maßzeichnungen

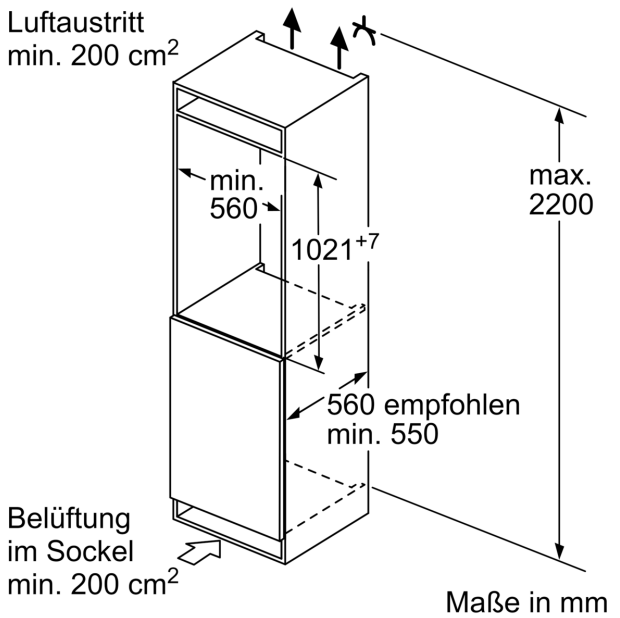

Maße in mm
Empfehlung Spaltmaße für Flachscharnier

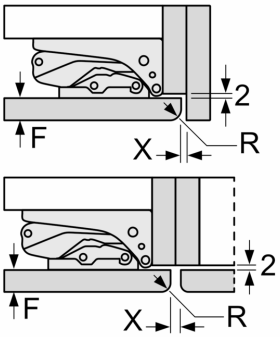

F	R	X
16-19	0-3	2,5
20	0-1	3
	2-3	2,5
21	0-1	3
	2-3	2,5
22	0	4
	1	3,5
	2-3	3

Die in der Tabelle empfohlenen Spaltmasse sind einzuhalten, um eine kollisionsfreie Öffnung der Gerätetüre zu gewährleisten und Beschädigungen am Küchenmöbel zu vermeiden.