SIEMENS

iQ300, Vollintegrierter Geschirrspüler, 60 cm SN63HX01CE

- ✓ varioSpeed Plus – Geschirr bis zu drei Mal schneller spülen und trocknen.
- ✓ Für viel Flexibilität und Bedienkomfort beim Be- und Entladen - flex Körbe und Schubladen.
- ✓ Immer das Wichtigste im Blick mit dem blauen Lichtpunkt als Betriebsanzeige - infoLight.
- ✓ Home Connect-App – Steuern Sie Ihren smarten Geschirrspüler von überall aus.
- ✓ Die Favoriten-Taste – Ihre Lieblingsprogramme auf Knopfdruck.

Sonderzubehör

SZ30BI01	Verblendungsleisten Edelstahl 81,5 cm
SZ38BI00	Verbindungsschiene für geteilte Fronten
SZ72010	Schlauchverlängerung Zu- und Ablauf
SZ73000	Spülhilfe-Set
SZ73001	Silberglanzkassette
SZ73010	Klappscharnier für hohe Korpusmaße
SZ73035	Verblendungssatz Hocheinbau 81,5cm Höhe
SZ73051EU	Netzkabel mit EU-Stecker 5m
SZ73056	Vorsatztür Edelstahl
SZ73100	Besteckkorb
SZ73300	Weinglas-Korb
SZ73640	Korbeinsatz f.Langstielgläser

Ausstattung

Technische Data

Energieeffizienzklasse: ....D
Energieverbrauch des eco-Programms pro 100 Betriebszyklen (EU 2017/1369): ....85 kWh
Höchste Anzahl von Maßgedecken (EU 2017/1369): 14
Wasserverbrauch in Litern im eco-Programm pro Betriebszyklus (EU 2017/1369): .... 9.0 l
Programmdauer (EU 2017/1369): .... 4:30 h
Geräuschwert: .... 42 dB(A) re 1 pW
Geräusch-Effizienzklasse: .... B
Bauform: ....Einbau
Höhe der Arbeitsplatte: .... 0 mm
Abmessungen des Gerätes: .... 815 x 598 x 550 mm
Min. Nischenmaße für Installation (H x B x T): .815-875 x 600 x 550 mm
Tiefe bei geöffneter Tür (90°): .... 1150 mm
Höhenverstellbare Füße: ....Ja - alle von vorne
Höhenverstellung max.: .... 60 mm
Verstellbarer Sockel: .... Horizontal und Vertikal
Nettogewicht: .... 35.1 kg
Bruttogewicht: .... 37.0 kg
Anschlusswert: .... 2400 W
Absicherung: .... 10 A
Spannung: ....220-240 V
Frequenz: ....50; 60 Hz
Reparaturindex: 9.2
Länge Anschlusskabel: ....175.0 cm
Steckerart: .... Schuko-/Gardy mit Erdung
Länge Zulaufschlauch: ....165 cm
Länge Ablaufschlauch: .... 190 cm
EAN-Nummer: 4242003943786
Gerätetyp: .... Einbau / Vollintegrierbar

4 242003 943786

SIEMENS

iQ300, Vollintegrierter Geschirrspüler, 60 cm SN63HX01CE
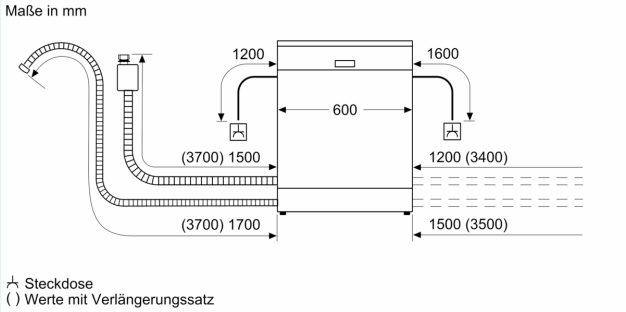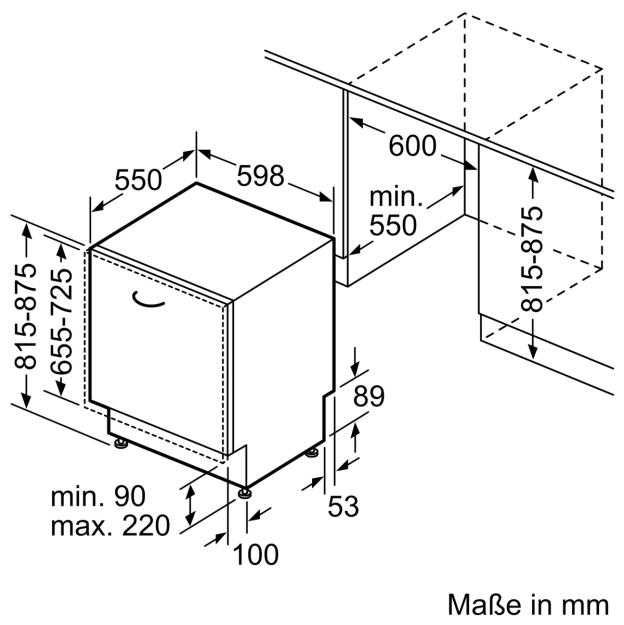
Maßzeichnungen