SIEMENS

iQ500, Einbau-Backofen, 60 x 60 cm, Deep black inox
HB217GBB0

A

Zubehör

1 x Kombirost, 1 x Universalpfanne

Sonderzubehör

HZ538200 Teleskopauszug 2-fach, HZ538S00 Teleskopauszug 3-fach, davon 1 varioClip, HZ634000 Back- und Bratrost (Standard), HZ638000 Teleskopüberauszug, ebenenunabhängig, HZ638200 Teleskop-Vollauszug 2-fach, HZ638300 Teleskop-Vollauszug 3-fach, HZ664000 Back- und Bratrost (Dampf), HZ66X650 Verblendleiste für Sockel, HZ915003 Glasbräter 5,4 L, HZG0AS00 Anschlusskabel 3m, HZ317000 Pizzaform, emailliert, grau, HZ327000 Backstein, HZ531000 Backblech, emailliert, grau, HZ531010 Backblech, Keramik antihaft beschichtet, HZ532000 Universalpfanne, emailliert, grau, HZ532010 Universalpfanne, Keramik antihaft, HZ538000 varioClip-Auszug

Verkürzen Sie die Kochzeit dank Schnellaufheizung.

- ✓ Automatikprogramme garantieren beste Ergebnisse - cookControl10.
- ✓ 3D Heißluft – gleichmäßige Hitze auf bis zu drei Ebenen. Für exzellente Ergebnisse.
- ✓ Gedämpftes Öffnen und Schließen der Backofentür - softMove.
- ✓ Hochwertige Beschichtung für einfache Reinigung - granit Glanz-Emaille.
- ✓ humidClean - schnelle Reinigung von Verschmutzungen in Ihrem Backofen.

Ausstattung

Technische Daten

Bauform: ....Einbau
Integriertes Reinigungssystem: ....Hydrolytisch
Min. Nischenmaße für Installation (H x B x T): 585-595 x 560-568 x 550 mm
Abmessungen des Gerätes: .... 595 x 594 x 548 mm
Abmessungen des verpackten Gerätes: ....675 x 690 x 660 mm
Material der Blende: .... Glas
Material der Tür: ....Glas
Nettogewicht: .... 33.0 kg
Nettovolumen - Backrohr 1: .... 71 l
Beheizungsarten: ....Großflächengrill, Heißluft sanft, Heißluft, Ober-/Unterhitze, Pizzastufe, Unterhitze, Umluftgrill
Material 1. Backrohr: ....Andere
Backofenregelung: .... mechanisch
Anzahl eingebauter Leuchten: 1
Länge Anschlusskabel: ....120.0 cm
EAN-Nummer: 4242003946534
Anzahl der Innenräume: 1
Energieeffizienzklasse: ....A
Energieverbrauch pro Ober-/Unterhitze Zyklus: ..... 0.97 kWh/Zyklus
Energieverbrauch pro Heißluft-Zyklus: ....0.81 kWh/Zyklus
Energieeffizienzindex: .... 95.3 %
Anschlusswert: .... 3600 W
Absicherung: .... 16 A
Spannung: ....220-240 V
Frequenz: ....50; 60 Hz
Steckerart: .... Schuko-/Gardy mit Erdung
Integriertes Zubehör: ....1 x Kombirost, 1 x Universalpfanne

4 242003 946534

SIEMENS

iQ500, Einbau-Backofen, 60 x 60 cm, Deep black inox HB217GBB0

Ausstattung

Backofentyp und Heizart
- Backofen mit 7Beheizungsarten:
- 3D Heißluft, Ober-/Unterhitze, Umluftgrill, Großflächengrill, Pizzastufe, separate Unterhitze, Heißluft sanft
- Temperaturregelung von 50 °C - 275 °C
- Garraumvolumen: 71 l

Zubehörträger / Auszugssystem:
- Einschubebenen: 5
- Auszug nachrüstbar

Design
- Drehwähler, Runde Bedienknebel, versenkbare Drehwähler
- Garraum: Email grau

Reinigung
- humidClean Reinigungshilfe
- Vollglas-Innentür

Komfort
- LCD-Display weiß
- Elektronik-Uhr
- Optische Aufheizkontrolle
- Autostart cookControl
- cookControl 10 Programme
- Klapptür, Backofentür mit softMove, gedämpftes Öffnen und Schliessen
- Backofengriff aus Aluminium
- cookControl: Mit den Automatikprogrammen gelingt die Zubereitung immer. Einfach Gericht auswählen und Gewicht einstellen.
- Schnellaufheizung
- Halogenleuchte
- Kühlgebläse

Zubehör
- 1 x Kombirost, 1 x Universalpfanne

Umwelt und Sicherheit
- Sehr geringe Fenstertemperatur
- 3-fache Türverglasung
- Kindersicherung

Technische Info:
- Länge des Anschlusskabels: 120 cm
- Nennspannung: 220 - 240 V
- Gesamtanschlusswert Elektro: 3.6 kW
- Energieeffizienzklasse (gem. EU Nr. 65/2014): A(auf einer Energieeffizienzklassen-Skala von A+++ bis D)
- Energieverbrauch pro Zyklus im konventionellen Modus:0.97 kWh
- Energieverbrauch pro Zyklus im Umluft-Modus:0.81 kWh
- Zahl der Garräume: 1 Wärmequelle: elektrisch Innenraumvolumen:71 l

Maße
- Gerätemaße (HxBxT): 595 x 594 x 548mm
- Nischenmaße (HxBxT): 595 mm x 560 mm x 550 mm
- „Maße und Einbauhinweise zu diesem Gerät gemäß technischer Zeichnung beachten“

SIEMENS

iQ500, Einbau-Backofen, 60 x 60 cm, Deep black inox
HB217GBB0
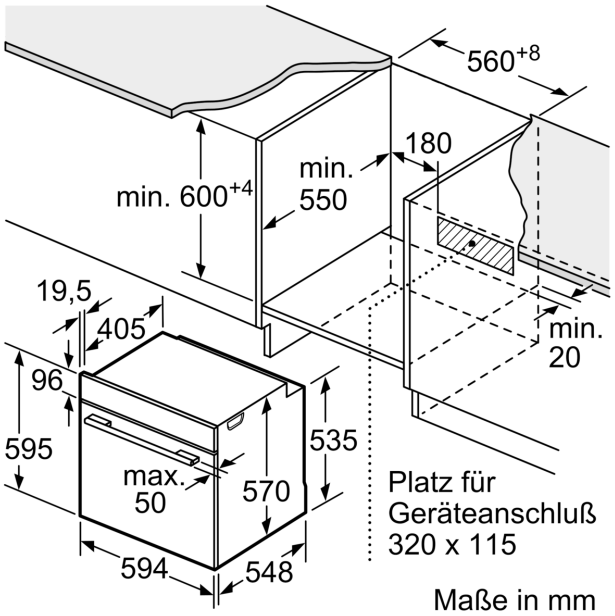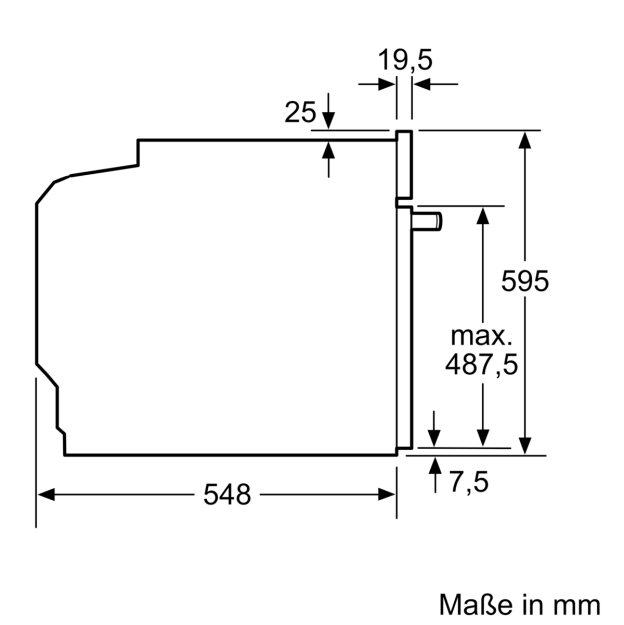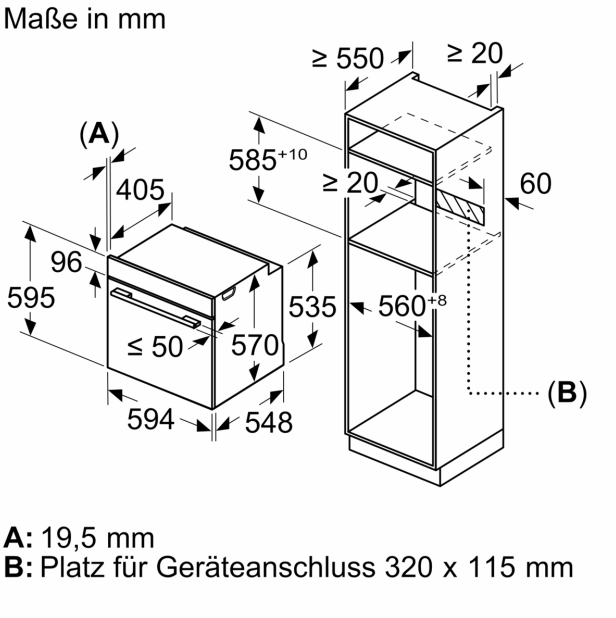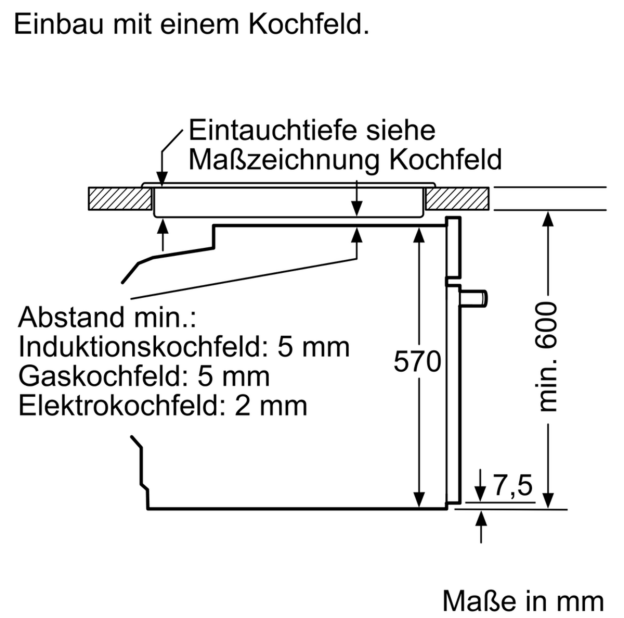
Maßzeichnungen