iQ500, Freistehende Kühl-Gefrier-Kombination mit Gefrierbereich unten, 203 x 60 cm, Edelstahl antiFingerprint KG39NAIAT

Zubehör

3 x Eierablage
1 x Eiswürfelschale

Zusätzlich erhältliches Zubehör

KS39ZAL00

coolFlex Kühl-Gefrier-Kombination mit hyperFresh Box für frisches Obst und Gemüse sowie Full noFrost, um nie wieder abzutauen.

- ✓ hyperFresh <0°> – Mehr Platz für Obst und Gemüse. Und perfekt gekühlte Luft für Fisch und Fleisch.
- ✓ noFrost – nie wieder abtauen.
- ✓ Metallrückwand mit multiAirflow-System – gleichmäßig gekühlte Lebensmittel auf allen Ebenen.
- ✓ freezerLight - für eine perfekte Ausleuchtung des Gefrierbereichs.
- ✓ bottleCooler – perfekte Aufbewahrung und Kühlung Ihrer Getränke.

Ausstattung

Technische Daten

Energieeffizienzklasse (EU 2017/1369): A
Durchschnittlicher Energieverbrauch in Kilowattstunden pro Jahr (kWh/a) (EU 2017/1369): 104 kWh/a
Summe der Volumen der Tiefkühlfächer (EU 2017/1369): 103 l
Summe der Volumen der Kaltlagerfächer (EU 2017/1369): 260 l
Luftschallemissionen (EU 2017/1369): 29 dB(A) re 1 pW
Luftschallemissionsklasse (EU 2017/1369): A
Bauform: Standgerät
Dekorrahmen/ - platte: Nicht möglich
Höhe: 2030 mm
Gerätebreite: 600 mm
Gerätetiefe: 665 mm
Nettogewicht: 110,1 kg
Absicherung: 10 A
Türanschlag: Rechts wechselbar
Frequenz: 50 Hz
Länge Anschlusskabel: 240,0 cm
Anzahl Verdichter: 1
Anzahl unabhängiger Kühlkreisläufe: 2
Innenlüfter: Nein
Scharniere wechselbar: Ja
Anzahl verstellbarer Ablagen-Kühlteil (Stck): 3
Flaschenregale: Ja
Art der Installation: nicht zutreffend

4 242003 915196

iQ500, Freistehende Kühl-Gefrier-Kombination mit Gefrierbereich unten, 203 x 60 cm, Edelstahl antiFingerprint KG39NAIAT

Ausstattung

- Türen Edelstahl antiFingerprint
- Solo-Kühlschränke 2-türig, Bottom Fre

Leistung und Verbrauch
- Energieeffizienzklasse: A
- Energieverbrauch / Jahr: 104 kWh/a
- Nutzinhalt gesamt: 363 l
- Nutzinhalt Kühlfächer: 260 l
- Nutzinhalt Tiefkühlfächer: 103 l
- Geräuscheffizienzklasse / Geräusch-Wert: A / 29 dB
- Klimaklasse: SN-T

Design
- Türen Edelstahl antiFingerprint, Seitenwände Pearl Grey (VZF 07127)
- Vertikaler Stangengriff
- Metallrückwand
- EmotionLight - sanft aufdimmende LED-Innenbeleuchtung

Komfort und Sicherheit
- noFrost - nie wieder abtauen!
- freezerLight
- Getrennte, elektronische Temperaturregelung, über LED ablesbar
- Getrennte Temperaturregelung für Kühl- und Gefrierraum
- Optische und akustische Warneinrichtung bei geöffneter Tür
- superKühlen
- SuperGefrieren: ja
- Abtau-Automatik im Kühlteil

Kühlteil
- 5 Abstellflächen aus Sicherheitsglas, davon 3 höhenverstellbar
- 1 Flaschenabsteller, 2 Türabsteller

Frischhaltesystem
- 1 hyperFresh #0°C# Box - Fisch und Fleisch bleiben länger frisch, 1 hyperFresh Box mit Feuchtigkeitsregulierung - hält Obst und Gemüse länger frisch

Gefrierteil
- Lagerzeit bei Störung : 21 h
- Gefriervermögen in 24 Std.: 11 kg
- ****-Gefrierraum: 103 l Nutzinhalt
- 3 transparente Gefriergut-Schubladen

Maße
- Gerätemaße (H x B x T): 203.0 cm x 60.0 cm x 66.5 cm

Technische Informationen
- Türanschlag rechts, wechselbar
- Höhenverstellbare Füße vorne, Rollen hinten
- 220 - 240 V

Zubehör
- 3 x Eierablage, 1 x Eiswürfelschale

Länderspezifische Optionen
- Auf Basis der Ergebnisse der Normprüfung über 24 Std. Tatsächlicher Verbrauch abhängig von Nutzung/Standort des Geräts.

Sonderzubehör

Umwelt und Sicherheit

Montage

iQ500, Freistehende Kühl-Gefrier-Kombination mit Gefrierbereich unten, 203 x 60 cm, Edelstahl antiFingerprint KG39NAIAT
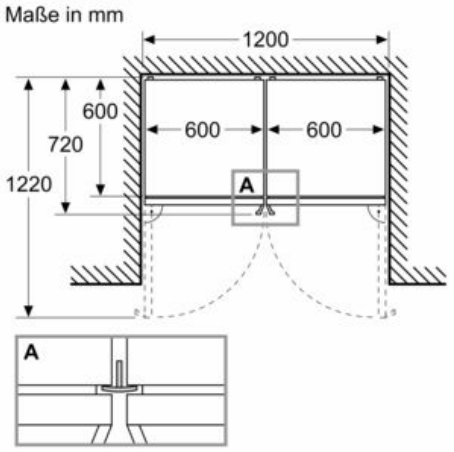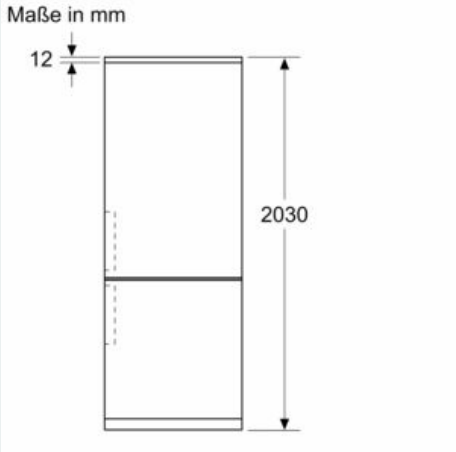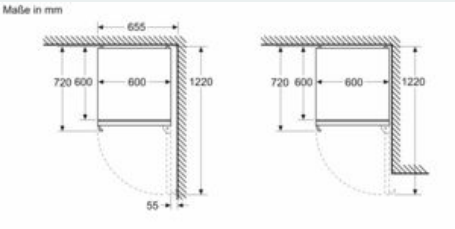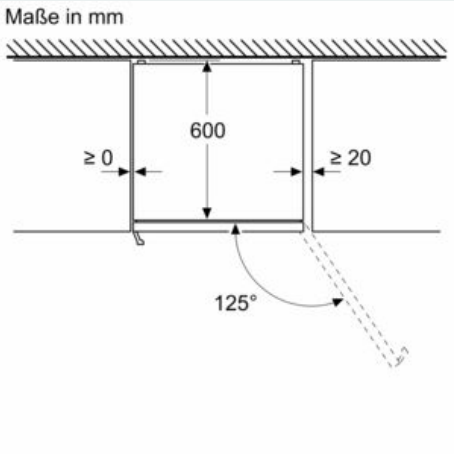
Maßzeichnungen