SIEMENS

iQ700, Wärmepumpen-Trockner, 9 kg
WQ46B2C40

A+++

Der intelligente Trockner für schnelles und schonendes Trocknen mit ressourcenschonender Energieeffizienzklasse A+++ -10%*, varioSpeed, smartFinish und intelligentDry powered by Home Connect.

- ✓ Selbstreinigender Kondensator – Zeit sparen dank automatischer Flusenentfernung.
- ✓ Home Connect – Mit Home Connect steuerst du deinen Trockner von überall.
- ✓ Fernüberwachung – Behalte deinen Trockner stets im Auge.
- ✓ Fernsteuerung – Steuere deine Wäschepflege ganz einfach über dein Mobilgerät.
- ✓ Sprachsteuerung – Ab sofort hört dein Wäschetrockner aufs Wort.

Sonderzubehör

WZ27500	Verbindungssatz mit Auszug
WZ27510	Verbindungssatz
WZDP20D	Podest mit Auszug, Trockner, cubic

Ausstattung

Technische Daten

Bauform: ..... Freistehend
Arbeitsplatte abnehmbar: ..... Nein
Türöffnung: ..... Rechts wechselbar
Länge Anschlusskabel: .....145.0 cm
Höhe der Arbeitsplatte: ..... 0 mm
Abmessungen des Gerätes: ..... 842 x 598 x 613 mm
Nettogewicht: ..... 54.7 kg
Fluorierte Treibhausgase: .....Nein
Kältemittelart: R290
Hermetisch geschlossene Einrichtung: ..... Ja
EAN-Nummer: 4242003928400
Anschlusswert: ..... 600 W
Absicherung: ..... 10 A
Spannung: .....220-240 V
Frequenz: ..... 50 Hz
Maximale Beladungsmenge: .....9.0 kg
Energieeffizienzklasse: .....A+++: besonders effizient
Energieverbrauch des Standard-Baumwollprogramms bei vollständiger Befüllung: .....1.44 kWh
Programmdauer des Standard-Baumwollprogramms bei vollständiger Befüllung: ..... 260 min
Energieverbrauch des Standard-Baumwollprogramms bei Teilbefüllung: .....0.80 kWh
Programmdauer des Standard-Baumwollprogramms bei Teilbefüllung: .....156 min
Gewichteter jährlicher Energieverbrauch: .....174.0 kWh/annum
Gewichtete Programmdauer des Standard-Baumwollprogramms bei vollständiger Befüllung und Teilbefüllung: .....201 min
Durchschnittliche Kondensationseffizienz des Standard-Baumwollprogramms bei vollständiger Befüllung (%): 91 %
Durchschnittliche Kondensationseffizienz des Standard-Baumwollprogramms bei Teilbefüllung (%): .....91 %
Gewichtete Kondensationseffizienz für das Standard-Baumwollprogramm bei vollständiger Befüllung und Teilbefüllung (%): .....91 %

4 242003 928400

SIEMENS

iQ700, Wärmepumpen-Trockner, 9 kg
WQ46B2C40

Ausstattung

Leistung und Verbrauch
- Energieeffizienzklasse[1]: A+++
- 10% sparsamer als die Energieeffizienzklasse A+++***
- Stromverbrauch[2]: 174 kWh
- Nennkapazität: 1 - 9 kg
- Programmlaufzeit[3]: 260 min
- Geräuschwert: 58 dB (A) re 1 pW
- Kondensationseffizienzklasse[4]: A
- Kondensationseffizienz[5]: 91 %

Programme
- Standardprogramme: Baumwolle, Pflegeleicht
- Iron Assist/smartFinish
- Bettwäsche-Programm: reduziert das Verdrehen von großen Wäschestücken dank der reversierenden Trommel
- Silent dry: Programm für besonders leises trocknen
- Programme via App: Zeitprogramm kalt, Wolle finish
- Spezialprogramme: Baumwolle, Blusen/Hemden, Baumwolle Eco, Extra Fein, Handtücher, Schnell/Mix, Outdoor, Super 40, Pflegeleicht, Zeitprogramm warm, Bettwäsche, Hygiene

Optionen
- Home Connect: Fernsteuerung, Energiemanagement, Ferndiagnose, IntelligentDry oder Programm Download. Halten Sie Ihre Hausgeräte dank Firmware-Update immer auf dem neuesten Stand.
- intelligentDry: perfektes Trockenprogramm basierend auf dem letzten Waschgang
- varioSpeed: Beschleunigt das Trocknen in ausgewählten Programmen
- Option Halbe Beladung: optimiert die Trocknung bei kleineren Wäscheposten
- Knitterschutz 120 min am Programmende
- touchControl-Tasten: Bügeltrocken, Schranktrocken, Schranktrocken+, Fertig in, Knitterschutz, Memory, An/Aus, Fernstart, Schontrocknen, Start / Nachlegen / Pause, SpeedPerfect, 24 h Fertig in

Komfort und Sicherheit
- selfCleaning Condenser
- directTouch Plus: intuitive Bedienung für einfachste Programmwahl.
- Beladungsempfehlung
- Nachlege-Anzeige
- AutoDry: feuchtegesteuerte Trocknungsprogramme
- Programmwähler mit integriertem Ein-/ Ausschalter
- softDry-Trommelsystem: große Edelstahltrommel, Mitnehmer im Softdesign
- anti-vibration Design: mehr Stabilität und Laufruhe
- Trommelinnenbeleuchtung: LED
- Komfort-Ablaufgarnitur
- Kindersicherung
- Signal am Programmende
- Nutzungszähler: Zählt abgeschlossene Programme
- Seitlich öffnende Drehtür, Anschlag rechts, Türanschlag: wechselbar
- Metallverschlusshaken
- unterschiebbar ab 85 cm Nischenhöhe
- Gerätemaße (H x B): 84.2 cm x 59.8 cm
- Gerätetiefe: 61.3 cm
- Gerätetiefe inkl. Türe: 65.1 cm
- Gerätetiefe mit geöffneter Türe: 110.5 cm
- Wärmepumpentechnologie mit umweltfreundlichem Kältemittel R290

[1] Auf einer Energieeffizienzklasse-Skala von A+++ bis D.

[2] Verbrauch pro Jahr bei 160 Standard-Trocknungszyklen im Standard-Baumwollprogramm bei Voll- und Teil-Befüllung inkl. Verbrauch der Betriebsarten mit geringer Leistungsaufnahme.

[3] Programmdauer des Standard-Baumwollprogramms bei Vollbeladung

[4] Auf einer Kondensationseffizienzklassen-Skala von A bis G

[5] Gewichtete Kondensationseffizienz des Standard-Baumwollprogramms bei vollständiger Befüllung und Teilbefüllung

*** 10% effizienter (174 kWh/Jahr) als der Grenzwert (194kWh/Jahr) zur Energieeffizienzklasse A+++ in der Beladungsklasse 9kg gemäß der Verordnung (EU) 392/2012

SIEMENS

iQ700, Wärmepumpen-Trockner, 9 kg
WQ46B2C40

Maßzeichnungen

Maße in mm

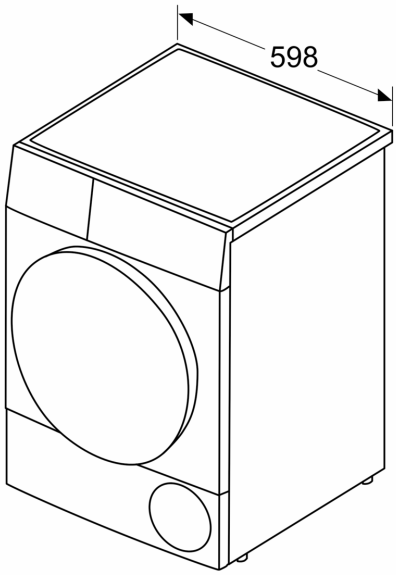
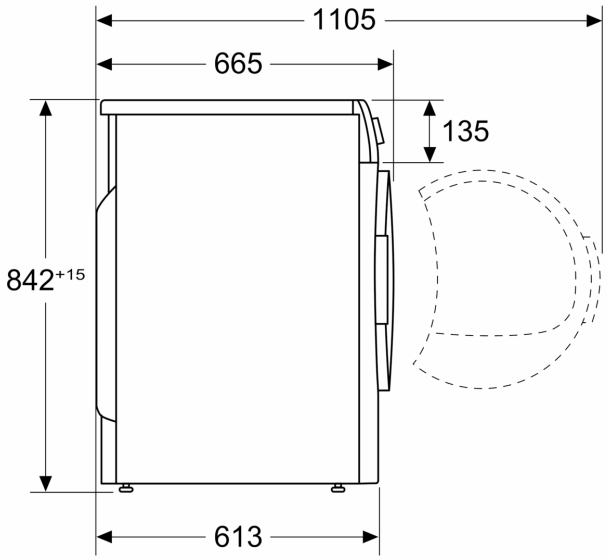
Maße in mm